MEGA TRIPAR PROFILE PLUS

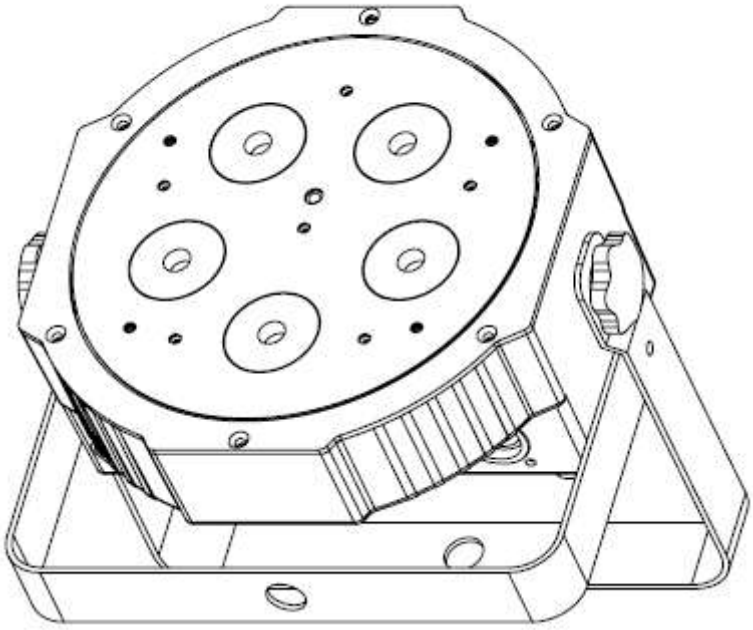

INSTRUKCJA OBSŁUGI

A.D.J. Supply Europe B.V.
Junostraat 2
6468 EW Kerkrade
The Netherlands
www.americandj.eu

©2013 ADJ Products, LLC wszystkie prawa zastrzeżone. Informacje, specyfikacje, rysunki, zdjęcia oraz instrukcje zawarte w niniejszej instrukcji mogą ulec zmianie bez wcześniejszego powiadomienia. Produkty marki ADJ, logo LLC oraz nazwy i numery identyfikujące produkty opisane w niniejszym dokumencie stanowią znak handlowy ADJ Products, LLC. Zgłoszona ochrona praw autorskich obejmuje wszelkie formy i wszelkie kwestie dotyczące materiałów i informacji podlegających ochronie prawem autorskim, dozwolone obecnie przez obowiązujące ustawy bądź rozstrzygnięcia sądowe. Nazwy produktów użyte w niniejszym dokumencie mogą stanowić znaki towarowe bądź zarejestrowane znaki towarowe produkujących je spółek i zostają niniejszym prawnie uznane. Wszelkie marki oraz nazwy produktów nie pochodzące od ADJ Products, LLC, stanowią znaki towarowe lub zarejestrowane znaki towarowe odpowiednich, produkujących je spółek.

ADJ Products, LLC oraz wszystkie powiązane z nią spółki wyłączają niniejszym wszelką swoją odpowiedzialność za szkody we własności, sprzęcie, budynkach lub szkody elektryczne, za obrażenia poniesione przez jakiekolwiek osoby, jak też za bezpośrednie lub pośrednie straty ekonomiczne związane z lub zależne od użycia jakichkolwiek informacji zawartych w niniejszym dokumencie, oraz/lub wynikłe z niewłaściwego, niebezpiecznego, niepełnego lub niestarannego montażu, instalacji, konfiguracji osprzętu oraz działania opisanych tutaj produktów.

Spis treści

WSTĘP 4
CHARAKTERYSTYKA 4
INSTALACJA 4
ŚRODKI BEZPIECZEŃSTWA 5
USTAWIENIA DMX 6
OBSŁUGA URZĄDZENIA 8
KONFIGURACJA MASTER-SLAVE 11
DZIAŁANIE ZDALNEGO STEROWANIA ADJ LED RC2 11
4 KANAŁOWY 13
5 KANAŁOWY 13
6 KANAŁOWY 13
9 KANAŁOWY 14
10 KANAŁOWY 17
TABELA MAKR KOLORÓW 20
WYKRES FOTOMETRYCZNY 20
WYKRES KRZYWEJ DIMERA 21
POŁĄCZENIE SZEREGOWE 21
WYMIANA BEZPIECZNIKA 21
ROZWIĄZYWANIE PROBLEMÓW 21
CZYSZCZENIE 21
SPECYFIKACJE 22
ROHS - Ważny wkład w ochronę środowiska 23
WEEE – Utylizacja odpadów elektrycznych i elektronicznych 23

WSTĘP

Wypakowanie: Dziękujemy za zakup Mega Tripar Profile Plus firmy ADJ Products, LLC. Każdy egzemplarz Mega Tripar Profile Plus został gruntownie przetestowany, co jest gwarancją jego prawidłowego funkcjonowania. Należy dokładnie sprawdzić czy opakowanie nie posiada uszkodzeń powstałych w czasie transportu. Jeżeli opakowanie nosi ślady uszkodzeń, należy sprawdzić czy urządzenie nie jest uszkodzone oraz upewnić się czy towarzyszące mu wyposażenie konieczne do jego eksploatacji dotarło w stanie nienaruszonym. W razie stwierdzenia uszkodzeń lub braku części, należy skontaktować się z wsparciem klienta poprzez nasz bezpłatny numer. Prosimy o taki kontakt przed podjęciem decyzji o zwrocie urządzenia do sprzedawcy.

WSTĘP Mega Tripar Profile Plus jest inteligentnym urządzeniem DMX LED par o wysokiej wydajności. Urządzenie może być używane samodzielnie (Stand Alone), w konfiguracji Maaster/Slave. Urządzenie typu wash ma pięć trybów operacyjnych: tryb reakcji na dźwięk (Sound Active Mode), tryb automatyczny (Auto Mode), tryb RGB + UV dimer, tryb statyczny (Static Color) oraz tryb sterowania sygnałem DMX. Aby w pełni wykorzystać możliwości urządzenia, prosimy o przeczytanie instrukcji obsługi i zapoznanie się z podstawowymi funkcjami urządzenia. Instrukcja zawiera ważne informacje dotyczące bezpieczeństwa obsługi oraz sposobu konserwacji urządzenia. Prosimy o zachowanie instrukcji obsługi w celu ponownego użycia.

Obsługa klienta: W razie jakichkolwiek problemów, prosimy o kontakt z zaufanym punktem sprzedaży American Audio. Istnieje również możliwość bezpośredniego kontaktu z nami. Można to zrobić poprzez naszą stronę internetową www.americandj.eu oraz pisząc na adres: support@americandj.eu.

Ostrzeżenie! Aby zapobiec lub zmniejszyć ryzyko porażenia prądem lub pożaru, nie włączaj urządzenia w warunkach deszczowych lub przy podwyższonej wilgotności powietrza.

Uwaga! Urządzenie nie zawiera żadnych elementów przeznaczonych do serwisowania przez użytkownika. Nie wolno podejmować prób samodzielnych napraw gdyż skutkuje to unieważnieniem gwarancji producenta. Jeżeli jakaś część wymaga naprawy, należy skontaktować się z American Products, LLC.

PROSIMY o recykling opakowania, jeśli to możliwe.

CHARAKTERYSTYKA

- Pięć trybów działania
- Elektroniczne Ściemnianie 0-100%
- 5 krzywych dimera do wyboru
- 64 Wbudowanych Makr Kolorów
- Wbudowany Mikrofon
- Protokół DMX-512
- 3-Pinowe Złącze DMX
- 5 tryby DMX: Tryb 4 Kanałowy, Tryb 5 Kanałowy, Tryb 6 Kanałowy, Tryb 9 Kanałowy, Tryb 10 Kanałowy
- Kompatybilny zdalny sterownik ADJ LED RC2 (Nie dołączony do urządzenia)
- Szeregowe łączenie kabli zasilania (Patrz strona 21)

INSTALACJA

Urządzenie należy montować Urządzenie należy montować za pomocą zacisku (nie dołączony do urządzenia), mocowanego do wspornika wysyłanego razem z urządzeniem. Urządzenie musi być solidnie zamocowane, tak aby w czasie jego pracy uniknąć wibracji i zsuwania się. Należy zawsze sprawdzić czy miejsce, do którego montujemy urządzenie jest zdolne wytrzymać obciążenie 10-krotnie większe niż waga samego urządzenia. Należy też zawsze używać kabla zabezpieczającego mogącego utrzymać ciężar 12-krotnie większy niż waga urządzenia.

Sprzęt musi być instalowany przez profesjonalistę i w miejscu, które zabezpiecza go przed dostępem osób postronnych.

ŚRODKI BEZPIECZEŃSTWA

• Aby zapobiec lub zmniejszyć ryzyko porażenia prądem lub pożaru, nie włączaj urządzenia w warunkach deszczowych lub przy podwyższonej wilgotności powietrza.
• Trzymaj urządzenie z dala od wody lub innych płynów.
• Nie uruchamiaj urządzenia, jeśli przewód zasilający jest uszkodzony. Nie próbuj usunąć lub wyłamać bolca uziemienia z wtyczki. Jego zadaniem jest zabezpieczenie przed porażeniem prądem i pożarem w wypadku zwarcia wewnątrz urządzenia.
• Wyciągnij wtyczkę z kontaktu zanim włączysz urządzenie do obwodu zawierającego inne urządzenia elektroniczne.
• Pod żadnym pozorem nie ściągaj wierzchniej obudowy. Urządzenie nie zawiera żadnych elementów przeznaczonych do serwisowania przez użytkownika.
• Nie uruchamiaj urządzenia, jeśli pokrywa obudowy jest zdjęta.
• Nie wolno podłączać urządzenia do zestawu ściemniaczy dimmer pack.
• Instaluj urządzenie tylko w miejscach zapewniających dobrą wentylację. Odstęp pomiędzy urządzeniem i ścianą nie powinien być mniejszy niż 15 cm.
• Nie używaj urządzenia, jeśli jakikolwiek jego element uległ uszkodzeniu.
• Urządzenie jest przeznaczone tylko do użytku wewnątrz budynku. Gwarancja na urządzenie straci ważność, jeśli zostanie ono użyte na dworze.
• Urządzenie należy wyłączyć z kontaktu, jeśli nie jest używane przez dłuższy okres czasu.
• Instaluj urządzenie tak, aby było ono stabilne i bezpieczne.
• Przewód zasilania ułóż tak, aby nikt po nim nie chodził ani też niczego na nim nie stawiał. Zwróć szczególną uwagę na miejsca, w których przewody wychodzą z urządzenia.
• Konserwacja – Sprzęt powinien być czyszczony zgodnie z zaleceniami wytwórcy. Szczegóły dotyczące czyszczenia – patrz str. 21.
• Ciepło - Urządzenie powinno być umieszczone z dala od źródeł ciepła takich jak kaloryfery, rejestratory ciepła, piece oraz innych urządzeń wytwarzających ciepło (włącznie ze wzmacniaczami).
• Urządzenie powinno być serwisowane przez wykwalifikowany personel w przypadku, gdy:
A. Kabel zasilania lub wtyczka uległy uszkodzeniu.
B. Coś spadło na urządzenie lub zostało ono zalane wodą lub innym płynem.
C. Urządzenie nie zostało schowane przed deszczem.
D. Urządzenie nie działa normalnie lub jego zachowanie znacząco się zmieniło.

USTAWIENIA DMX

Zasilanie: Mega Tripar Profile Plus produkcji ADJ wyposażony jest w przełącznik napięcia, który automatycznie po podłączeniu odczytuje napięcie sieci. Dzięki temu urządzeniu nie musimy się martwić o napięcie sieci a urządzenie może być podłączone w dowolnym miejscu.

DMX-512: DMX to skrót od Digital Multiplex (cyfrowe przesyłanie dwóch lub więcej komunikatów jednym kanałem równocześnie). Jest to uniwersalny protokół używany jako forma komunikacji pomiędzy inteligentnymi urządzeniami i kontrolerami. Kontroler DMX przekazuje instrukcje DMX od kontrolera do urządzenia. Dane DMX przekazywane są strumieniowo od urządzenia do urządzenia poprzez terminale danych XLR DATA „IN" i DATA „OUT" umieszczone we wszystkich urządzeniach DMX (większość kontrolerów posiada tylko terminal DATA „OUT").

Połączenie DMX: DMX jest językiem pozwalającym na łączenie i sterowanie wszystkimi typami i modelami urządzeń pochodzącymi od różnych producentów za pomocą pojedynczego kontrolera jeżeli urządzenia te i kontroler są zgodne z DMX W celu zapewnienia prawidłowego przesyłu danych DMX, przy kilku urządzeniach należy użyć możliwie jak najkrótszych kabli. Kolejność, w jakiej urządzenia są połączone nie ma wpływu na docelowy adres DMX. Przykładowo, urządzenie, któremu przypisujemy adres DMX 1 może znajdować się w dowolnej pozycji w połączeniu szeregowym urządzeń, na początku, na końcu lub w dowolnym miejscu w środku szeregu. Gdy urządzeniu przypisujemy adres DMX 1, konsola DMX wie, że należy wysyłać do niego dane przeznaczone dla adresu 1 bez względu na to, na której pozycji w połączeniu szeregowym to urządzenie się znajduje.

Wymogi techniczne dotyczące kabli DMX dla sterowania sygnałem DMX: Mega Tripar Profile Plus może być sterowany poprzez protokół DMX-512. Mega Tripar Profile Plus posiada 5 trybów DMX, które opisano na stronie 9. Adres DMX jest ustawiany na tylnym panelu Mega Tripar Profile Plus. Urządzenie oraz kontroler DMX wymagają standardowego złącza 3-pin XLR dla wejścia i wyjścia danych (Rysunek 1). Zalecamy kable Accu-Cable DMX. Jeśli użytkownik robi własne przewody, powinien użyć standardowych kabli ekranowanych o oporze 110–120 omów(można je nabyć w większości sklepów z profesjonalnym sprzętem oświetleniowym). Kable powinny mieć na swych końcach żeńskie i męskie złącze XLR. Należy pamiętać, że kable DMX muszą być połączone szeregowo i nie wolno tworzyć węzłów w obwodzie.

Figure 1

Uwaga: Jeżeli używamy własnych kabli należy postępować zgodnie z instrukcjami pokazanymi na rysunkach 2 i 3. Nie używaj zacisku oczkowego uziemienia na złączu XLR. Nie łącz ekranowanej żyły kabla z zaciskiem uziemienia ani nie pozwalaj by żyła kabla miała kontakt z zewnętrzną obudową XLR. Uziemienie ekranu może spowodować spięcie lub zakłócenia sygnału.

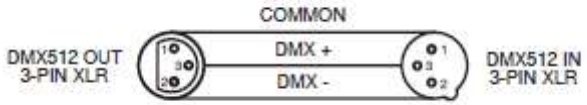

Figure 2

Rys. 3

Konfiguracja Pinów XLR
Pin1 – Uziemienie
Pin2 – Minus (Data Compliment)
Pin3 – Plus (Data True)

Uwaga: Zakończenie Liniowe (Line Termination). Przy użyciu dłuższych kabli, wskazane jest zastosowanie terminatora przy ostatnim urządzeniu w szeregu w celu uniknięcia zakłóceń sygnału. Terminatorem jest opornik 110-120 ohm 1/4 wata podłączony pomiędzy pinami 2 i 3 złącza męskiego XLR (DATA + i DATA -). Złącze to wkładamy do złączki żeńskiej (female connector) XLR ostatniego urządzenia w szeregu, aby zakończyć linię. Zastosowanie terminatora (ADJ numer serii Z-DMX/T) zmniejszy prawdopodobieństwo wystąpienia zakłóceń sygnału.

Terminatory redukują błędy przesyłu sygnału, pozwalają uniknąć problemów związanych z transmisją sygnału oraz interferencją.
Zaleca się je łączyć(opór 120 omów, moc ¼ wata) na ostatnim gnieździe wyjściowym pomiędzy bolcem 2 (DMX -) oraz bolcem 3 (DMX +).

Rys. 4

5-Pinowe Łącza DMX XLR. Niektórzy producenci używają do przesyłu danych 5-bolcowych złączy XLR zamiast 3-bolcowych. Urządzenia z gniazdami 5-bolcowymi mogą być wprowadzone do obwodu, w którym stosowane są złącza 3-bolcowe. Łącząc standardowe gniazdo 5-bolcowe ze złączem 3-bolcowym nalezy użyć pośrednika złącza, który można kupić bez trudu w większości sklepów z elektroniką. Poniższa tabela pokazuje jak prawidłowo dokonać zmiany wtyczek.

Konwersja 3-Pin XLR na 5-Pin XLR		
Przewód	3-pinowy żeński XLR (Out)	5-pinowy męski XLR (In)
Uziemienie/Ekran	Pin 1	Pin 1
Sygnał – (Data compliment)	Pin 2	Pin 2
Sygnał + (Data True)	Pin 3	Pin 3
Nie używany		Nie używać
Nie używany		Nie używać

OBSŁUGA URZĄDZENIA

Menu systemu: Wyświetlacz blokuje się po 30 sekundach, aby go odblokować należy wcisnąć przycisk MODE przez 3 sekundy.

Włączanie/Wyłączanie Wyświetlacza LED:

Aby wyświetlacz LED wyłączył się po 10 sekundach, należy wciskać MODE, aż na wyświetlaczu pojawi się "don" a następnie przy pomocy UP ustawić na wyświetlaczu "doff".. W tym ustawieniu, wyświetlacz wyłączy się po 10 sekundach. Wyświetlacz uaktywniamy ponownie dowolnym przyciskiem. Należy pamiętać, że wyświetlacz ponownie wyłączy się automatycznie po upływie kolejnych 10 sekund.

Aby przywrócić wyświetlacz na stałe, należy wciskać MODE, aż na wyświetlaczu pojawi się "dXX". Przy pomocy przycisków UP i DOWN należy ustawić:

“don” = wyświetlacz LED jest cały czas włączony.

"doFF" = wyświetlacz LCD wyłączy się po 10 sekundach.

Odwrócenie Wyświetlacza LED:

Postępując zgodnie z tymi instrukcjami możemy odwrócić wyświetlacz o 180° tak że można go odczytywać w pozycji odwrotnej.

1. Podłączamy urządzenie do źródła zasilania a następnie wciskamy MODE, aż na ekranie pojawi się "dXX”. "XX" symbolizuje "on" lub "off".
2. Wciskamy przycisk SET UP aż wyświetli się “Stnd”.
3. Wciskając przyciski UP lub DOWN odwracamy wyświetlacz o 180°.

Tryby Pracy:

Mega Tripar Profile Plus posiada pięć trybów pracy:

• Tryb Reakcji na Dźwięk (Sound-Active Mode) - Urządzenie reaguje na dźwięk szukając i wybierając spośród dostępnych programów. Możemy wybierać spośród 16 trybów reakcji na dźwięk.

• Tryb Makr Koloru (Color Macro Mode) - Do wyboru użytkownik ma 64 kolory.

• Tryb Auto - Mamy do wyboru 3 Tryby Auto.

• Tryb Dimera RGB+UV - Wybieramy jeden z czterech kolorów jako statyczny lub regulując intensywność każdego koloru tworzymy swój własny kolor.

• Tryb sterowania DMX - Tryb ten pozwala użytkownikowi kontrolować poszczególne funkcje urządzenia przy pomocy standardowej konsoli DMX-512.

Tryb dimera RGB + UV:

1. Podłączamy urządzenie do źródła zasilania a następnie wciskamy MODE:
2. Kiedy wyświetlacz pokazuje ‘‘r.XXX’’ znajdujemy się w trybie ściemnienia Czerwieni. Intensywność regulujemy za pomocą przycisków UP i DOWN. Wciskamy SET UP aby wejść w tryb dimera zieleni.
3. Kiedy wyświetlacz pokazuje “G.XXX” znajdujemy się w trybie ściemnienia Zieleni. Intensywność regulujemy za pomocą przycisków UP i DOWN.
4. Kiedy wyświetlacz pokazuje “b.XXX” znajdujemy się w trybie ściemnienia Niebieskiego. Intensywność regulujemy za pomocą przycisków UP i DOWN.
5. Kiedy wyświetlacz pokazuje “u.XXX” znajdujemy się w trybie ściemnienia UV. Intensywność regulujemy za pomocą przycisków UP i DOWN.
6. Po dokonaniu ustawień kolorów RGB + UV możemy włączyć stroboskop wciskając przycisk SET UP co powoduje wejście w tryb Flash (stroboskop).
7. Wyświetli się “FS.XX”, co oznacza tryb Flash. Możemy go ustawiać pomiędzy “FS.00” (miganie wyłączone) a “FS.15” (miganie z największą częstotliwością).

Tryb Reakcji na Dźwięk (Sound Active Mode):

W tym trybie Mega Tripar Profile Plus reaguje na dźwięk i porusza się po różnych kolorach.

1. Podłączamy urządzenie do źródła zasilania a następnie wciskamy MODE, aż na ekranie pojawi się „SoXX”. “XX” oznacza aktualnie wyświetlany tryb aktywacji dźwiękiem (1-16).
2. Urządzenie będzie od teraz reagowało na dźwięk.
3. Należy użyć przycisku SET UP w celu regulacji czułości na dźwięk. Na wyświetlaczu powinno pojawić się "SJ-X". Za pomocą przycisków UP lub DOWN ustawiamy czułość

. "SJ-1" oznacza najniższy poziom czułości, a "SJ-8" najwyższy.

Tryb Auto:

Można wybrać jeden z 3 typów Trybu Auto: Przejście Koloru, Zmiana Koloru oraz oba te tryby działające razem. We wszystkich 3 trybach można ustawiać szybkość.

1. Podłączamy urządzenie i wciskamy przycisk MODE aż wyświetli się “AFXX”, “AJXX”, lub “A-JF”. Wciskamy przycisk SET UP aby wybrać spośród 3 różnych trybów Auto Run.

• AFXX = tryb Przejścia Koloru, możemy wybierać spośród 16 trybów Przejścia Koloru. Używając przycisków UP lub DOWN przewijamy różne tryby Przejścia Auto.

• AJXX = tryb Zmiany Koloru, możemy wybierać spośród 16 trybów Zmiany Koloru. Używając przycisków UP lub DOWN przewijamy różne tryby Zmiany Auto.

• A-JF = Oba tryby Przejścia i Zmiany Koloru działają razem.

2. Po wybraniu trybu działania wciskamy przycisk SET UP aż wyświetli się ‘‘SP.XX’’. Teraz możemy ustawić szybkość działania wybranego programu. Regulujemy ją za pomocą przycisków UP lub DOWN w zakresie od w zakresie od ‘‘SP.01’’ (najmniejsza) do ‘‘SP.16’’ (największa). Po ustawieniu szybkości realizacji programu wciskamy SET UP, aby wrócić do wybranego Trybu Auto.

Tryb Statycznego Koloru:

1. Podłączamy urządzenie do źródła zasilania a następnie wciskamy MODE, aż na ekranie pojawi się "CLXX”.

2. Do wyboru użytkownik ma 64 kolorów. Przy pomocy UP lub DOWN wybieramy pożądany kolor.. Po dokonaniu wyboru koloru możemy włączyć stroboskop wciskając przycisk SET UP co powoduje wejście w tryb Flash (stroboskop).

3. Wyświetli się “FS.XX”, co oznacza tryb Flash. Możemy go ustawiać pomiędzy “FS.00” (miganie wyłączone) a “FS.15” (miganie z największą częstotliwością).

Tryb DMX:

Używanie kontrolera DMX daje możność tworzenia własnych programów dostosowanych do indywidualnych potrzeb. Funkcja ta pozwala nam też używać urządzeń jako świateł punktowych. Mega Tripar Profile Plus posiada pięć trybów DMX: Tryb 4 Kanałowy, Tryb 5 Kanałowy, Tryb 6 Kanałowy, Tryb 9 Kanałowy, Tryb 10 Kanałowy. Na stronach 13-19 opisano własności DMX dla każdego trybu.

1. Tryb ten pozwala użytkownikowi kontrolować poszczególne funkcje urządzenia przy pomocy standardowej konsoli DMX-512.

2. Aby urządzenie działało w trybie DMX wciskamy przycisk MODE aż wyświetli się “d.XXX”. “XXX” oznacza aktualnie wyświetlany adres DMX. Używając przycisków UP i DOWN wybieramy żądany adres DMX, a następnie wciskamy przycisk SETUP aby wybrać tryb DMX.

3. Używając przycisków UP lub DOWN przewijamy tryby Kanałów DMX. Poniżej wymienione są tryby Kanałów DMX:

Dla trybu 4 Kanałowego wciskamy przycisk MODE, aż na wyświetlaczu pojawi się “Ch04”. Oznacza to Tryb 4 Kanałowy DMX.

Dla trybu 5 Kanałowego wciskamy przycisk MODE, aż na wyświetlaczu pojawi się “Ch05”. Oznacza to Tryb 5 Kanałowy DMX.

Dla trybu 6 Kanałowego wciskamy przycisk MODE, aż na wyświetlaczu pojawi się “Ch06”. Oznacza to Tryb 6 Kanałowy DMX.

• Dla trybu 9 Kanałowego wciskamy przycisk MODE, aż na wyświetlaczu pojawi się “Ch09”. Oznacza to Tryb 9 Kanałowy DMX.

• Dla trybu 10 Kanałowego wciskamy przycisk MODE, aż na wyświetlaczu pojawi się “Ch10”. Oznacza to Tryb 10 Kanałowy DMX.

4. Wartości i cechy DMX zamieszczono na str. 13-19.

5. Po wybraniu trybu DMX podłączamy urządzenie do dowolnego standardowego kontrolera DMX poprzez złącza XLR.

Tryb Domyślny:

Jest to domyślny tryb działania. Gdy jest on włączony wszystkie tryby powrócą do swoim domyślnych ustawień.

1. Podłączamy urządzenie do źródła zasilania a następnie wciskamy MODE, aż pojawi się "dXX”. "XX" symbolizuje "on" lub "off".

2. Wciskamy przycisk SET UP aż wyświetli się “dEFA”.
3. Jednocześnie wciskamy przyciski UP i DOWN. Wciskamy przycisk MODE aby wyjść.

Stan DMX:

Tryb wykorzystywany jako zabezpieczenie kiedy utracony zostaje sygnał DMX, to tryb operacyjny wybrany wcześniej w ustawieniach jest tym, który się uruchomi w urządzeniu po utracie sygnału DMX. Można ustawić go również jako tryb operacyjny, do którego powraca urządzenie po włączeniu zasilania.

1. Podłączamy urządzenie do zasilania a następnie wciskamy MODE, aż na ekranie pojawi się „d.XXX”. “XXX” oznacza aktualnie wyświetlany adres DMX.
2. Należy naciskać przycisk SET UP aż na wyświetlaczu pojawi się "nodn". Wybieramy żądane ustawienie DMX wciskając przyciski UP i DOWN.

• “bLAC” (Wygaszanie) - Jeśli utracony lub przerwany zostanie sygnał DMX, to urządzenie automatycznie uruchomi tryb czuwania.
• "LASt"(Ostatnie Ustawienia) – Jeśli utracony lub przerwany będzie sygnał DMX to urządzenie pozostawi ostatnie ustawienia DMX. Jeśli podłączone zostanie zasilanie, a włączony jest ten tryb, to urządzenie automatycznie uruchomi ostatnie ustawienia DMX
• “ProG” (Auto Run) - Jeśli utracony lub przerwany zostanie sygnał DMX lub włączone zostanie zasilanie, to urządzenie automatycznie przejdzie w tryb Auto Run

3. Należy wcisnąć przyciski UP lub DOWN i odnaleźć pożądany tryb DMX, a następnie wcisnąć SET UP dla potwierdzenia i wyjścia.

Krzywa Dimmera:

Funkcja służy do ustawienia krzywej dimera w trybach DMX. Na stronie 21 znajduje się tabela krzywych dimera.

1. Podłączamy urządzenie do zasilania a następnie wciskamy MODE, aż na ekranie pojawi się „d.XXX”. “XXX” oznacza aktualnie wyświetlany adres DMX.
2. Wciskamy przycisk SET UP aż wyświetli się “dr-X”. "X" oznacza wyświetlaną krzywą dimera (0-4).

• 0 - Standard
• 1 - Scena
• 2 - TV
• 3 - Architektoniczne
• 4 - Teatr

3. Należy naciskać UP lub DOWN, aby odnaleźć i wybrać pożądaną krzywą dimera.

ADJ LED RC2:

Funkcja ta służy do uruchamiania i wyłączania ADJ LED RC2 (Zdalne Sterowanie). Gdy jest ona włączona możemy sterować urządzeniem za pomocą ADJ LED RC2. Patrz następna strona – obsługa i funkcje ADJ LED RC2.

1. Podłączamy urządzenie do źródła zasilania a następnie wciskamy MODE, aż pojawi się "dXX”. "XX" symbolizuje "on" lub "off".
2. Wciskamy przycisk SET UP aż wyświetli się “IrXX”. "XX" symbolizuje "on" lub "off".
3. Wciskając przyciski UP lub DOWN albo włączamy funkcje zdalnego sterowania (On) lub wyłączamy ją (Off).

KONFIGURACJA MASTER-SLAVE

Funkcja ta umożliwia połączenie do 16 urządzeń razem i kontrolowanie ich bez użycia konsoli. W konfiguracji Master-Slave jedno urządzenia spełnia funkcję urządzenia kontrolnego, a reszta powiela jego wbudowane programy. Każde urządzenie może spełniać funkcję Master lub Slave, ale tylko jedno urządzenie może być ustawione jako "Master".

Połączenie i Ustawienia Master-Slave:

1. Urządzenia należy połączyć ze sobą szeregowo używając standardowych przewodów mikrofonowych XLR oraz gniazd XLR znajdujących się na tylnym panelu urządzenia. Należy używać standardowych przewodów XLR do łączenia urządzeń. Należy pamiętać, że gniazdo męskie (Male) XLR jest gniazdem wejściowym (input), natomiast gniazdo żeńskie (Female) XLR pełni funkcję gniazda wyjściowego (output). Pierwsze urządzenie w szeregu (master) używa tylko złącza żeńskiego XLR. Ostatnie urządzenie szeregu podłączamy do męskiego gniazda wejściowego (input).
2. Podłączamy pierwsze urządzenie “Slave” do urządzenia “Master".
3. Ustawiamy urządzenie “Master” na żądany tryb działania. Urządzenia "Slave" zaczną być kontrolowane przez jednostkę "Master".

DZIAŁANIE ZDALNEGO STEROWANIA ADJ LED RC2

Zdalne sterowanie na podczerwień **ADJ LED RC2** (sprzedawane oddzielnie) posiada wiele różnych funkcji i umożliwia pełne sterowanie wszystkimi funkcjami Mega Tripar Profile Plus. Aby sterować dowolnym urządzeniem należy skierować sterownik na przedni jego panel i znajdować się w odległości nie większej niż 10 metrów. Aby móc używać sterownika ADJ LED RC2 musimy najpierw włączyć odbiornik podczerwieni urządzenia co opisano na stronie 10.

BLACKOUT - Wciśnięcie tego przycisku spowoduje wygaszenie urządzenia.

WYBÓR PROGRAMU (PROGRAM SELECTION) - Ten przycisk pozwala uzyskać dostęp to trybów zmiany koloru, przechodzenia koloru, autorun i koloru statycznego. Każde naciśnięcie przycisku przełącza na kolejny tryb. Po odnalezieniu pożądanego trybu wybieramy z dostępnych programów lub kolorów statycznych wciskając przyciski "+" i "-". Korzystając z trybów autorun, przechodzenia kolorów lub zmiany kolorów możemy wcisnąć przycisk Speed i przyciskami "+" i "-" ustawić prędkość działania.

- ***Jeśli Czerwone Diody LED zabłysną, to znaczy, że jesteśmy w Trybie Przejścia Kolorów.***
- ***Jeśli Zielone Diody LED zabłysną, to znaczy, że jesteśmy w Trybie Zmiany Kolorów.***
- ***Jeśli Niebieskie Diody LED zabłysną, to znaczy, że jesteśmy w Trybie Auto Run.***
- ***Jeśli zabłyśnie dioda UV to znaczy, że jesteśmy w trybie Kolory Statycznego.***

FLASH - Ten przycisk włącza efekt stroboskopu. Tempo migania regulujemy za pomocą przycisków “+” i “-”. Powtórne naciśnięcie powoduje wyjście z trybu stroboskopu.

SPEED - Należy nacisnąć ten przycisk i następnie przyciski "+" & "-" aby ustawić prędkość trybu Auto, zmiany kolorów czy przechodzenia kolorów lub aby ustawić czułość na dźwięk w trybie Reakcji na Dźwięk.

TRYB DMX (DMX MODE) - Wciskanie tego przycisku pozwala przechodzić pomiędzy Adresem DMX, trybem Kanałów DMX, ustawieniami Ostatniego Stanu DMX, oraz krzywymi dimera. Niektóre urządzenia mają różne tryby DMX. Kiedy odnajdziemy pożądane menu/submenu to przyciskami "+" & "-" wybieramy odpowiednie ustawienia

Na stronie 9 opisano właściwości DMX. Tryby, wartości i cechy DMX zamieszczono na str. 13-19.

SLAVE/SA (SOUND ACTIVE) – Tym przyciskiem uruchamiamy tryb reakcji na dźwięk. W trybie reakcji na dźwięk przyciskami "+" i "-" wybieramy z pomiędzy 16 programów reakcji na dźwięk. Przyciskami numerycznym możemy również wybrać pożądany program Reakcji na Dźwięk. Aby ustawić czułość dźwięku należy wcisnąć Speedi przyciskami "+" & "-" dobrać poziom czułości.

USTAWIENIE ADRESU – Wciskamy ten przycisk aby ustawić adres DMX. Po jego wciśnięciu ustawiamy adres za pomocą przycisków numerycznych.

Przykład: Ustaw Adres DMX 1 Wciskamy “***0-0-1***”

Ustaw Adres DMX 245 Wciskamy “***2-4-5***”

DZIAŁANIE ZDALNEGO STEROWANIA ADJ LED RC2 (ciąg dalszy)

R G B A - Wciskamy jeden z przycisków a następnie regulujemy jasność używając “+” lub “-”. "A" wybiera tryb dimera UV.
“**+**” **i** “**-**” - Te przyciski służą do regulacji tempa migania, szybkości zainstalowanych programów, czułości na dźwięk oraz wyboru programu.

Sterowanie DMX:

Praca za pośrednictwem kontrolera DMX umożliwia tworzenie własnych, dostosowanych do indywidualnych potrzeb programów. Ustawiając Tryb i adres DMX postępujemy według poniżej podanych instrukcji.

1. Przed podłączeniem urządzenia do kontrolera DMX należy ustawić w nim tryb DMX; robimy to wciskając przycisk DMX Mode, a następnie za pomocą przycisków “+” lub “-” wybieramy pomiędzy Trybami Kanałów DMX. Tryb należy wybrać przed ustawieniem adresu.

Tryby DMX opisano na dole strony.

2. Po wybraniu trybu ustawiamy adres DMX dla urządzenia wciskając przycisk “S”. Po jego wciśnięciu diody LED zamigają 2-3 razy a czerwona dioda LED będzie się świecić. Adres wpisujemy za pomocą przycisków numerycznych. Przykłady znajdują się na górze strony w sekcji "***USTAWIENIE ADRESU***".

UWAGA: W czasie ustawiania adresu DMX dioda LED koloru będzie się świecić przy każdym wciśnięciu przycisku numerycznego a po prawidłowym ustawieniu adresu wszystkie diody LED zamigają 2-3 razy.

3. Teraz możemy podłączyć urządzenie poprzez złącza XLR do dowolnego standardowego kontrolera DMX. Tryby DMX, ich cechy oraz wartości opisano na stronach 13-19.

Jeżeli zapalą się wszystkie diody LED znajdujemy sie w Trybie 1 DMX: 4 Kanał DMX
Jeżeli świeci się dioda LED Czerwieni znajdujemy się w Trybie 2 DMX: 5 Kanały DMX
Jeżeli świeci się dioda LED Zieleni znajdujemy się w Trybie 3 DMX: 6 Kanały DMX
Jeżeli świeci się dioda LED Niebieskiego znajdujemy się w Trybie 4 DMX: 9 Kanały DMX
Jeżeli świeci się dioda LED UV znajdujemy się w Trybie 5 DMX: 10 Kanały DMX

4 KANAŁOWY

Kanał	Wartość	Function
1.	0 - 255	CZERWONY 0% - 100%
2.	0 - 255	ZIELONY 0% - 100%
3.	0 - 255	NIEBIESKI 0% - 100%
4.	0 - 255	UV 0% - 100

5 KANAŁOWY

Kanał	Wartość	Function
1.	0 - 255	CZERWONY 0% - 100%
2.	0 - 255	ZIELONY 0% - 100%
3.	0 - 255	NIEBIESKI 0% - 100%
4.	0 - 255	UV 0% - 100%
5.	0 - 255	ŚCIEMNIACZ MASTER 0% - 100%

6 KANAŁOWY

Kanał	Wartość	Function
1.	0 - 255	CZERWONY 0% - 100%
2.	0 - 255	ZIELONY 0% - 100%
3.	0 - 255	NIEBIESKI 0% - 100%
4.	0 - 255	UV 0% - 100%
5.	0 - 31 32 - 63 64 - 95 96 - 127 128 - 159 160 - 191 192 - 223 224 - 255	PRZESŁONA/STROBOWANIE LED off LED ON STROBOWANIE WOLNO –SZYBKO LED ON STROBOWANIE WOLNO –SZYBKO LED ON LOSOWE STROBOWANIE WOLNO-SZYBKO LED ON
6.	0 - 255	ŚCIEMNIACZ MASTER 0% - 100%

9 KANAŁOWY		
Kanał	**Wartość**	**Function**
1.	0 - 255	CZERWONY 0% - 100%
2.	0 - 255	ZIELONY 0% - 100%
3.	0 - 255	NIEBIESKI 0% - 100%
4.	0 - 255	UV 0% - 100%
5.	 0 - 31 32 - 63 64 - 95 96 - 127 128 - 159 160 - 191 192 - 223 224 - 255	PRZESŁONA/STROBOWANIE LED off LED ON STROBOWANIE WOLNO –SZYBKO LED ON STROBOWANIE WOLNO –SZYBKO LED ON LOSOWE STROBOWANIE WOLNO-SZYBKO LED ON
6.	0 - 255	ŚCIEMNIACZ MASTER 0% - 100%
7.	 0 - 51 52 - 102 103 - 153 154 - 204 205 - 255	TRYB WYBORU PROGRAMU TRYB DIMERA TRYB MAKRO KOLORÓW TRYB ZMIANY KOLORU TRYB PRZEJŚCIA KOLORU TRYB AKTYWACJI DŹWIĘKIEM

9 KANAŁOWY (ciąg dalszy)		
8.		MAKRA KOLORU & PROGRAMY
		AKTYWNOŚĆ NA DŹWIĘK
	0 - 255	TRYB MAKRO KOLORÓW
		(N stronie 20 znajduje się tabela Makr Kolorów)
	0 - 15	PROGRAMY ZMIANY KOLORU
	16 - 31	ZMIANA KOLORU 1
	32 - 47	ZMIANA KOLORU 2
	48 - 63	ZMIANA KOLORU 3
	64 - 79	ZMIANA KOLORU 4
	80 - 95	ZMIANA KOLORU 5
	96 - 111	ZMIANA KOLORU 6
	112 - 127	ZMIANA KOLORU 7
	128 - 143	ZMIANA KOLORU 8
	144 - 159	ZMIANA KOLORU 9
	160 - 175	ZMIANA KOLORU 10
	176 - 191	ZMIANA KOLORU 11
	192 - 207	ZMIANA KOLORU 12
	208 - 223	ZMIANA KOLORU 13
	224 - 239	ZMIANA KOLORU 14
	240 - 255	ZMIANA KOLORU 15
		ZMIANA KOLORU 16
	0 - 15	PROGRAMY PRZEJŚCIA KOLORU
	16 - 31	TRYB PRZEJŚCIA 1
	32 - 47	TRYB PRZEJŚCIA 2
	48 - 63	TRYB PRZEJŚCIA 3
	64 - 79	TRYB PRZEJŚCIA 4
	80 - 95	TRYB PRZEJŚCIA 5
	96 - 111	TRYB PRZEJŚCIA 6
	112 - 127	TRYB PRZEJŚCIA 7
	128 - 143	TRYB PRZEJŚCIA 8
	144 - 159	TRYB PRZEJŚCIA 9
	160 - 175	TRYB PRZEJŚCIA 10
	176 - 191	TRYB PRZEJŚCIA 11
	192 - 207	TRYB PRZEJŚCIA 12
	208 - 223	TRYB PRZEJŚCIA 13
	224 - 239	TRYB PRZEJŚCIA 14
	240 - 255	TRYB PRZEJŚCIA 15
		TRYB PRZEJŚCIA 16

9 KANAŁOWY (ciąg dalszy)		
8.		PROGRAMY REAKCJI NA DŹWIĘK
	0 - 15	TRYB AKTYWACJI DŹWIĘKIEM 1
	16 - 31	TRYB AKTYWACJI DŹWIĘKIEM 2
	32 - 47	TRYB AKTYWACJI DŹWIĘKIEM 3
	48 - 63	TRYB AKTYWACJI DŹWIĘKIEM 4
	64 - 79	TRYB AKTYWACJI DŹWIĘKIEM 5
	80 - 95	TRYB AKTYWACJI DŹWIĘKIEM 6
	96 - 111	TRYB AKTYWACJI DŹWIĘKIEM 7
	112 - 127	TRYB AKTYWACJI DŹWIĘKIEM 8
	128 - 143	TRYB AKTYWACJI DŹWIĘKIEM 9
	144 - 159	TRYB AKTYWACJI DŹWIĘKIEM 10
	160 - 175	TRYB AKTYWACJI DŹWIĘKIEM 11
	176 - 191	TRYB AKTYWACJI DŹWIĘKIEM 12
	192 - 207	TRYB AKTYWACJI DŹWIĘKIEM 13
	208 - 223	TRYB AKTYWACJI DŹWIĘKIEM 14
	224 - 239	TRYB AKTYWACJI DŹWIĘKIEM 15
	240 - 255	TRYB AKTYWACJI DŹWIĘKIEM 16
9.		TEMPO PROGRAMU/CZUŁOŚĆ NA DŹWIĘK
	0 - 255	WOLNO – SZYBKO
	0 - 255	NAMNIEJSZA CZUŁOŚĆ - NAJWIĘKSZA CZUŁOŚĆ

Przy ustawieniu wartości 0-51 dla Kanału 7, używane będą kanały 1-4, a Kanał 5 będzie kontrolował strobowanie.
Przy ustawieniu wartości 52-102 dla Kanału 7, Kanał 8 będzie w Trybie Makra Kolorów, a Kanał 5 będzie kontrolował strobowanie.
Przy ustawieniu wartości 103-153, dla Kanału 7, Kanał 8 będzie w Trybie Zmiany Kolorów, a Kanał 9 będzie kontrolował prędkość zmiany kolorów.
Przy ustawieniu wartości 154-204,, dla Kanału 7, Kanał 8 będzie w Trybie Przejścia Kolorów, a Kanał 9 będzie kontrolował prędkość przejścia kolorów.
Przy ustawieniu wartości 205-255, dla Kanału 7, Kanał 8 będzie w Trybie Aktywacji Dźwiękiem, a Kanał 9 będzie kontrolował czułość na dźwięk.

10 KANAŁOWY		
Kanał	**Wartość**	**Function**
1.	0 - 255	CZERWONY 0% - 100%
2.	0 - 255	ZIELONY 0% - 100%
3.	0 - 255	NIEBIESKI 0% - 100%
4.	0 - 255	UV 0% - 100%
5.	 0 - 31 32 - 63 64 - 95 96 - 127 128 - 159 160 - 191 192 - 223 224 - 255	PRZESŁONA/STROBOWANIE LED off LED ON STROBOWANIE WOLNO –SZYBKO LED ON STROBOWANIE WOLNO –SZYBKO LED ON LOSOWE STROBOWANIE WOLNO-SZYBKO LED ON
6.	0 - 255	ŚCIEMNIACZ MASTER 0% - 100%

10 KANAŁOWY (ciąg dalszy)		
7.	0 - 51	TRYB WYBORU PROGRAMU
	52 - 102	TRYB DIMERA
	103 - 153	TRYB MAKRO KOLORÓW
	154 - 204	TRYB ZMIANY KOLORU
	205 - 255	TRYB PRZEJŚCIA KOLORU
		TRYB AKTYWACJI DŹWIĘKIEM
8.		MAKRA KOLORU & PROGRAMY
		AKTYWNOŚĆ NA DŹWIĘK
	0 - 255	TRYB MAKRO KOLORÓW
		(Na stronie 20 znajduje się tabela Makr Kolorów)
		PROGRAMY ZMIANY KOLORU
	0 - 15	ZMIANA KOLORU 1
	16 - 31	ZMIANA KOLORU 2
	32 - 47	ZMIANA KOLORU 3
		MAKRA KOLORU & PROGRAMY AKTYWNOŚĆ NA DŹWIĘK
		PROGRAMY ZMIANY KOLORU
	48 - 63	ZMIANA KOLORU 4
	64 - 79	ZMIANA KOLORU 5
	80 - 95	ZMIANA KOLORU 6
	96 - 111	ZMIANA KOLORU 7
	112 - 127	ZMIANA KOLORU 8
	128 - 143	ZMIANA KOLORU 9
	144 - 159	ZMIANA KOLORU 10
	160 - 175	ZMIANA KOLORU 11
	176 - 191	ZMIANA KOLORU 12
	192 - 207	ZMIANA KOLORU 13
	208 - 223	ZMIANA KOLORU 14
	224 - 239	ZMIANA KOLORU 15
	240 - 255	ZMIANA KOLORU 16
		PROGRAMY PRZEJŚCIA KOLORU
	0 - 15	TRYB PRZEJŚCIA 1
	16 - 31	TRYB PRZEJŚCIA 2
	32 - 47	TRYB PRZEJŚCIA 3
	48 - 63	TRYB PRZEJŚCIA 4
	64 - 79	TRYB PRZEJŚCIA 5
	80 - 95	TRYB PRZEJŚCIA 6
	96 - 111	TRYB PRZEJŚCIA 7
	112 - 127	TRYB PRZEJŚCIA 8
	128 - 143	TRYB PRZEJŚCIA 9
	144 - 159	TRYB PRZEJŚCIA 10
	160 - 175	TRYB PRZEJŚCIA 11
	176 - 191	TRYB PRZEJŚCIA 12
	192 - 207	TRYB PRZEJŚCIA 13
	208 - 223	TRYB PRZEJŚCIA 14
	224 - 239	TRYB PRZEJŚCIA 15

10 KANAŁOWY (ciąg dalszy)		
		PROGRAMY REAKCJI NA DŹWIĘK
	0 - 15	TRYB AKTYWACJI DŹWIĘKIEM 1
	16 - 31	TRYB AKTYWACJI DŹWIĘKIEM 2
	32 - 47	TRYB AKTYWACJI DŹWIĘKIEM 3
	48 - 63	TRYB AKTYWACJI DŹWIĘKIEM 4
	64 - 79	TRYB AKTYWACJI DŹWIĘKIEM 5
	80 - 95	TRYB AKTYWACJI DŹWIĘKIEM 6
	96 - 111	TRYB AKTYWACJI DŹWIĘKIEM 7
	112 - 127	TRYB AKTYWACJI DŹWIĘKIEM 8
	128 - 143	TRYB AKTYWACJI DŹWIĘKIEM 9
	144 - 159	TRYB AKTYWACJI DŹWIĘKIEM 10
	160 - 175	TRYB AKTYWACJI DŹWIĘKIEM 11
	176 - 191	TRYB AKTYWACJI DŹWIĘKIEM 12
	192 - 207	TRYB AKTYWACJI DŹWIĘKIEM 13
	208 - 223	TRYB AKTYWACJI DŹWIĘKIEM 14
	224 - 239	TRYB AKTYWACJI DŹWIĘKIEM 15
	240 - 255	TRYB AKTYWACJI DŹWIĘKIEM 16
9.	0 - 255 0 - 255	PRĘDKOŚĆ PROGRAMU/ CZUŁOŚĆ NA DŹWIĘK WOLNO – SZYBKO NAMNIEJSZA CZUŁOŚĆ - NAJWIĘKSZA CZUŁOŚĆ
10.		KRZYWE DIMERA
	0 - 20	STANDARD
	21 - 40	SCENA
	41 - 60	TV
	61 - 80	ARCHITEKTURA
	81 - 100	TEATR
	101 - 255	DOMYŚLNE USTAWIENIA

TABELA MAKR KOLORÓW

Nr Kolor	Wartość Dmx	INTENSYWNOŚĆ KOLORÓW RGB+UV				Nr Kolor	Wartość Dmx	INTENSYWNOŚĆ KOLORÓW RGB+UV			
		CZERWONY	ZIELONY	NIEBIESKI	UV			CZERWONY	ZIELONY	NIEBIESKI	UV
Color0(off)	0	0	0	0	0	Color33	129-132	255	206	143	0
Color1	1-4	80	255	234	80	Color34	133-136	254	177	153	0
Color2	5-8	80	255	164	80	Color35	137-140	254	192	138	0
Color3	9-12	77	255	112	77	Color36	141-144	254	165	98	0
Color4	13-16	117	255	83	83	Color37	145-148	254	121	0	0
Color5	17-20	160	255	77	77	Color38	149-152	176	17	0	0
Color6	21-24	223	255	83	83	Color39	153-156	96	0	11	0
Color7	25-28	255	243	77	77	Color40	157-160	234	139	171	0
Color8	29-32	255	200	74	74	Color41	161-164	224	5	97	0
Color9	33-36	255	166	77	77	Color42	165-168	175	77	173	0
Color10	37-40	255	125	74	74	Color43	169-172	119	130	199	0
Color11	41-44	255	97	77	74	Color44	173-176	147	164	212	0
Color12	45-48	255	71	77	71	Color45	177-180	88	2	163	0
Color13	49-52	255	83	134	83	Color46	181-184	0	38	86	0
Color14	53-56	255	93	182	93	Color47	185-188	0	142	208	0
Color15	57-60	255	96	236	96	Color48	189-192	52	148	209	0
Color16	61-64	238	93	255	93	Color49	193-196	1	134	201	0
Color17	65-68	196	87	255	87	Color50	197-200	0	145	212	0
Color18	69-72	150	90	255	90	Color51	201-204	255	0	0	0
Color19	73-76	100	77	255	77	Color52	205-208	0	255	0	0
Color20	77-80	77	100	255	77	Color53	209-212	0	83	115	0
Color21	81-84	67	148	255	67	Color54	213-216	0	97	166	0
Color22	85-88	77	195	255	77	Color55	217-220	1	100	167	0
Color23	89-92	77	234	255	77	Color56	221-224	0	40	86	0
Color24	93-96	158	255	144	144	Color57	225-228	209	219	182	0
Color25	97-100	255	251	153	153	Color58	229-232	42	165	85	0
Color26	101-104	255	175	147	147	Color59	233-236	0	46	35	0
Color27	105-108	255	138	186	138	Color60	237-240	8	107	222	0
Color28	109-112	255	147	251	147	Color61	241-244	107	156	231	0
Color29	113-116	151	138	255	138	Color62	245-248	165	198	247	0
Color30	117-120	151	138	255	138	Color63	249-252	0	0	255	0
Color31	121-124	138	169	255	138	Color64	253-255	0	0	0	255
Color32	125-128	255	255	255	255						

WYKRES FOTOMETRYCZNY

R	D40	935	317	119	66.3	42.1	lux
G	D40	1183	313	124	64.7	44.2	
B	D40	1340	331	135	73.7	46.6	
UV	D40	194	53.9	25.1	14.7	9.2	
RGB+UV	D40	3020	774	330	177	115.5	

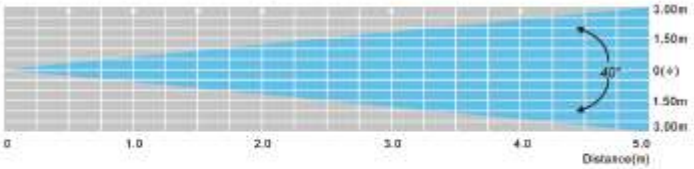

WYKRES KRZYWEJ DIMERA

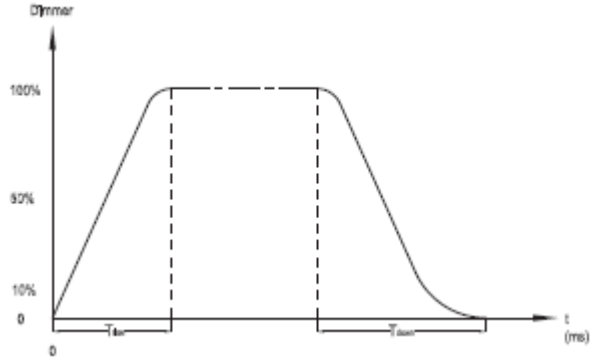

Efekt Ramp	0 255 0S(Czas Przechodzenia)		0 255 1S (Czas Przechodzenia}	
	T rośnie (ms)	T maleje	T rośnie (ms)	T maleje
STANDARD	0.	0.	0.	0.
Scena	780.	1100.	1540.	1660.
TV	1180.	1520.	1860.	1940.
Architektura	1380.	1730.	2040.	2120.
Teatr	1580.	1940.	2230.	2280.

POŁĄCZENIE SZEREGOWE

Dzięki tej funkcji można połączyć urządzenia ze sobą wykorzystując złącza i wejścia IEC. Maksymalnie można połączyć 30 urządzeń. Po podłączeniu 30 jednostek potrzebne będzie nowe gniazdo sieciowe. Urządzenia muszą być jednakowe. NIE NALEŻY mieszać urządzeń.

WYMIANA BEZPIECZNIKA

Najpierw należy odłączyć zasilanie wyjmując wtyczkę z kablem z gniazda. Następnie wyciągamy przewód z urządzenia. Po wyciągnięciu przewodu, widać, że oprawka bezpiecznika znajduje się wewnątrz gniazda zasilania urządzenia. Należy włożyć śrubokręt płaski do gniazda zasilania i delikatnie podważyć oprawkę bezpiecznika. Wyjmujemy spalony bezpiecznik i wymieniamy go na nowy. Obsada posiada wbudowane gniazdo na zapasowy bezpiecznik.

ROZWIĄZYWANIE PROBLEMÓW

Poniżej wypunktowano kilka wybranych problemów, na które może natknąć się użytkownik i sposób ich rozwiązania.

Urządzenie nie odpowiada na sygnał DMX:

1. Należy upewnić się, że kable DMX są podłączone prawidłowo (pin 3 jest „hot” – dodatni; dla pewnych urządzeń DMX pin 2 może być „hot”). Upewnij się również, czy kable podłączone są do prawidłowych gniazd; ważne jest w takim połączeniu gdzie są wejścia, a gdzie wyjścia.

Urządzenie nie reaguje na dźwięk:

1. Ciche oraz wysokie dźwięki nie aktywują urządzenia
2. Upewnij się, że włączony jest tryb Aktywacji Dźwiękiem.

CZYSZCZENIE

Z powodu mgły, dymu i kurzu należy okresowo czyścić soczewki wewnętrzne i zewnętrzne aby uzyskać optymalną moc światła.

1. Do czyszczenia obudowy zewnętrznej używamy płynu do czyszczenia szkła oraz miękkiej ścierki.
2. Zewnętrzne przyrządy optyczne i lusterko czyścimy płynem do szkła i miękką ścierką, co 20 dni.
3. Przed ponownym podłączeniem urządzenia do prądu zawsze wytrzyj do sucha wszystkie części.

Częstotliwość czyszczenia zależy od środowiska, w którym sprzęt jest używany (np. dym, mgła, kurz, rosa).

SPECYFIKACJE

Model:	**Mega TRIPAR Profile Plus**
Napięcie:	100V~240V/50~60Hz
Diody LED	5 x 4W 4-in-1 LED (RGB+UV)
Kąt Wiązki:	40°
Pozycja Robocza:	Dowolna bezpieczna pozycja
Pobór Mocy	21W
Połączenie szeregowe:	Maks 30 urządzeń
Bezpiecznik:	2 A
Waga:	2,7 F 1,23 kg
Wymiary:	8.75” (D) x 8.75” (SZ) x 3,25” (W)
Kolory:	225 x 220 x 85mm
Kanały DMX:	Mieszanie kolorów RGB+UV 5 tryby DMX: tryb 4 Kanałowy. Tryb 5 Kanałowy, Tryb 6 Kanałowy, Tryb 9 Kanałowy oraz Tryb 10 Kanałowy

Automatyczne wykrywanie napięcia: *Urządzenie posiada statecznik, który podłączeniu do zasilania automatycznie wykrywa napięcie.*

Uwaga: Specyfikacje, ulepszenia konstrukcji urządzenia i obsługi mogą ulec zmianie bez wcześniejszego pisemnego powiadomienia.

ROHS - Ważny wkład w ochronę środowiska

Szanowni Klienci!

Unia Europejska wydała dyrektywę, której celem jest ograniczenie/zabronienie używania niebezpiecznych substancji. Ta regulacja, znana jako ROHS, jest przedmiotem wielu dyskusji w branży elektronicznej.

Zabrania ona między innymi używania sześciu substancji: ołowiu (Pb), rtęci (Hg), sześciowartościowego chromu(Cr VI), kadmu(Cd), polibromowego difenylu (PBB) jako środka zmniejszającego palność, polibromowego eteru fenylowego (PBDE) jako środka zmniejszającego palność.

Dyrektywa ta dotyczy prawie wszystkich urządzeń elektrycznych i elektronicznych, których działanie wymaga pola elektrycznego lub elektromagnetycznego – krótko mówiąc całej elektroniki otaczającej nas w domu i pracy.

Jako producenci urządzeń marek AMERICAN AUDIO, AMERICAN DJ, ELATION Professional i ACCLAIM Lighting jesteśmy zobowiązani dostosować się do tej dyrektywy.

Dlatego już na dwa lata przed wejściem w życie dyrektywy ROHS rozpoczęliśmy poszukiwania alternatywnych, bezpiecznych dla środowiska naturalnego materiałów i procesów produkcyjnych.

Zanim dyrektywa ROHS weszła w życie wszystkie nasze produkty były już produkowane zgodnie z wymaganiami Unii Europejskiej. Dzięki regularnym audytom i testom materiałów nadal zapewniamy, że używane podzespoły ciągle odpowiadają wymaganiom tej dyrektywy, a produkcja, na ile pozwala na to stan techniki, przebiega w zgodzie ze środowiskiem naturalnym.

Dyrektywa ROHS jest ważnym krokiem w kierunku ochrony naszego środowiska naturalnego i przekazania go naszym potomkom.

My, jako producenci, czujemy się zobowiązani mieć w tym swój udział.

WEEE – Utylizacja odpadów elektrycznych i elektronicznych

Corocznie na wysypiskach śmieci na całym świecie lądują tysiące ton niebezpiecznych dla środowiska naturalnego podzespołów elektronicznych.

Aby zapewnić możliwie najlepszą utylizację i zużytkowanie podzespołów elektronicznych, Unia Europejska stworzyła dyrektywę WEEE.

System WEEE (Waste of Electrical and Electronical Equipment) jest porównywalny do używanego od lat systemu „Zielony Punkt“. Produci urządzeń elektronicznych muszą czynnie uczestniczyć w przyszłej utylizacji produktu już na etapie wprowadzenia go do obrotu. Zebrane w ten sposób pieniądze są przeznaczane na rzecz wspólnego systemu utylizacji. W ten sposób zapewnione jest fachowe i zgodne z ochroną środowiska zbiórka oraz utylizacja starych urządzeń.

Jako producent jesteśmy częścią niemieckiego systemu EAR i pracujemy na jego rzecz. (rejestracja w Niemczech: DE41027552)

W przypadku urządzeń marek AMERICAN DJ i AMERICAN AUDIO oznacza to, że mogą je Państwo bezpłatnie oddać w punktach zbiórek i zostaną one tam wprowadzone do procesu recyclingu. Urządzenia marki ELATION professional, które przeznaczone są jedynie do użytku profesjonalnego, są utylizowane bezpośrednio przez nas. Prosimy o przesłanie ich bezpośrednio do nas po ich zużyciu, abyśmy mogli zająć się ich właściwą utylizacją.

Tak jak wspomniana wcześniej dyrektywa ROHS, tak i WEEE jest ważnym działaniem na rzecz ochrony środowiska, a my chętnie pomagamy dbać o naturę poprzez właściwą utylizację.

Chętnie odpowiemy na wszelkie Państwa pytania oraz sugestie.

Kontakt: info@americandj.eu

A.D.J. Supply Europe B.V.
Junostraat 2
6468 EW Kerkrade
The Netherlands
www.americandj.eu